逸动科技

国内首家获得电动船外机 CCS 认证企业

全球船艇电动化行业领导者

2024 12 年创新研发 铸就行业冠军

EPROPULSION

目录

关于逸动科技 P.04
选择电动 P.10
选择逸动 P.11

应用场景 P.12
电力推进系统集成解决方案 P.21

全系列产品合集 P.25
I 系列电动船内机 P.26
H 系列电动船内机 P.30
X 系列电动船外机 P.34
F 系列电动船外机 P.40

Evo - 更智能的系统 P.44
Navy 系列电动船外机 P.48
Spirit 系列电动船外机 P.50
Pod 系列电动吊舱推进器 P.54
Pod Drive 12 eSSA P.56
eLite 电动船外机 P.60

自研船艇电池系统解决方案 P.64
E 系列磷酸铁锂电池 P.66
G102-100 磷酸铁锂电池 P.70
逸动科技能源管理系统 P.72

关于逸动科技

逸动科技（ePropulsion）2012 年成立于香港科技大学，致力于研发船艇电力推进设备及相应系统集成解决方案，推动船艇动力系统新能源化，主营业务包括研发、制造、销售公司自研的电动船用推进系统等产品。经过十余年的发展，逸动已推出涵盖 1 千瓦至 250 千瓦范围的电动船外机、电动船内机、电动吊舱推进器以及配套电池和控制系统等产品，在性能和品质上均做到全球领先水平，并得到业界公认。

相比传统油机，逸动科技所专注的船用电力推进系统具备清洁、高效、智能、易维护的显著优势，不仅能给用户带来更好的体验，也减少了燃油对于大气和水体的污染，极好地解决了环境保护的问题，与国家实现碳达峰、碳中和的战略目标相呼应。目前产品广泛应用于武汉东湖、杭州西湖、上海苏州河、桂林漓江等绿色景区，深圳松子坑、罗田水库等政府水务部门，服务于国际帆船大奖赛（SailGP）等清洁赛事组织。未来，逸动将继续秉持“引领船艇电动化与智能化革新”的公司使命，加大技术开发、创新研发的投入，对现有的产品线进行完善升级，研发大功率的船艇电力推进系统，满足市场快速增长的需求，推进船艇的节能排放和绿色发展。并且开发自动船艇技术和船联网，为全球用户带来更智能的船艇体验。

企业使命

引领船艇电动化与智能化的革新

企业愿景

用绿色智能科技，赋能人类与水上环境的新连接

全球网络

至今，逸动科技全球销售网络已覆盖北美、欧洲、亚洲、澳洲等超过 60 个国家和地区，在全球范围内开拓 40 多家代理商，400 多家全球经销商，拥有超 300 名员工。旗下产品在细分市场占显著市场份额，其中 Spirit 在欧洲成为最畅销的 1 千瓦电动船外机。

在政策和需求的双重推动下，逸动科技也加快了在国内 B 端与 G 端业务布局的脚步，如水库、景区、河道、公务船等应用场景，目前在全国各地的景区和水域都陆续有挂载逸动电力推进系统的新能源船艇投入运营。

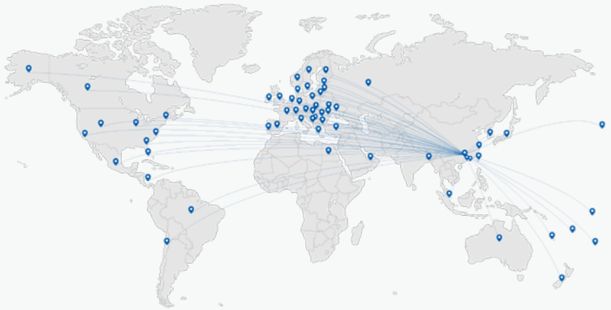

全球代理分布图

60+
销售国家和地区

40+
全球代理商

400+
全球经销商

发展历程

2012
- 创始团队在香港科技大学研发原型机
- 注册创立逸动科技

2013
- Navy 6.0 样机研发，逸动首次亮相荷兰 METS 船展

2014
- 建立深圳办公室
- 完成核心产品 Spirit 1.0 电动船外机研发

2015
- 在松山湖国际机器人产业基地设立公司总部
- Navy 6.0 全新升级，荣获德国 iF 设计奖
- 开始建立欧洲地区分销渠道

2016
- 在东莞成立自有工厂，开始量产
- 领先全球发布桨板电动推进器瓦浪（Vaquita）

2017
- 在 METS 船展发布电动船外机 Navy 3.0
- 发布电动冲浪板 Mertek S1

2018
- 发布 Pod 电动吊舱推进器
- 开始建立北美地区分销渠道
- 公司被评选为国家高新技术企业
- 获得 ISO 9001:2015 认证证书

2019
- 发布电动船外机 Spirit 1.0 Plus 和 Spirit 1.0 R
- 入选 2019 德勤 - 香港高科技高成长企业
- 发布水下机器人 Navatics Mito

2020
- 发布 E 系列磷酸铁锂电池
- 发布水上电动玩具 Swimn S1

2021
- 发布 Evo 系列电动船外机及电动吊舱推进器
- 国内发布大功率电动船外机 F10、F25
- 设立香港办公室，增强研发能力

2022
- 推出第一款船内电动解决方案 H-100 电动船内机
- 设立英国业务海外业务中心及上海研发中心
- 发布 I 系列电动船内机及 G 系列磷酸铁锂电池
- 公司总部搬迁至松山湖国际机器人产业项目基地
- 启用占地 1 万平米的全新制造工厂

2023
- 发布全新 X 系列中大功率电动船外机和 Pod Drive 12 eSSA 电动吊舱推进器
- 成立美国海外业务中心

2024
- 成立法国海外业务中心
- 发布 eLite 小功率电动船外机

公司荣誉

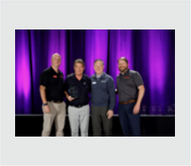

2024 美国迈阿密游艇展
“迈阿密创新奖”

2023 欧洲商业航海奖
“创新奖”

2022 亚洲游艇行业
“年度绿色先锋奖 ”

2022 大湾区高成长性企业
Top50

界面新闻“2022 REAL100
创新家”

2022 海之蓝中国游艇大奖
“高质量发展奖”

2021 海之蓝中国游艇大奖
“年度创新奖”

2021 中国游艇行业
“最佳技术创新奖”

2021 英国游艇大奖
“年度创新设备奖”

2015 德国 IF 设计大奖

专利商标

至今，逸动科技累计获得专利超三百项，申请专利超六百五十项，国内外注册商标超八十项。

300+
专利授权

650+
申请专利

80+
注册商标

资质认证

1. CCS 认证
2. 船检认证
3. 知识产权认证
4. 质量认证
5. “国家高新技术企业”认证
6. “国家知识产权优势企业”认证
7. “广东省专精特新中小企业”认证
8. “广东省工业设计中心”认证
9. “东莞市新能源船艇动力系统工程技术研究中心” 认证

1

2

3

4

5

6

7

8

9

国内首家获得电动船外机 CCS 认证企业

Spirit 系列、Navy 系列、F10
电动船外机获 CCS 型式认可

F25 电动船外机获 CCS
型式认可

Spirit 系列
CCS 船用产品证书

Navy 系列
CCS 船用产品证书

F 系列
CCS 船用产品证书

H 系列电动船内机
获 CCS 型式认可

精彩展会

中国·上海

中国（上海）国际船艇及其技术设备展览会

中国（上海）国际船艇及其技术设备展览会（简称“CIBS”）是亚洲历史最悠久的综合性游艇盛会，建立至今已举行 26 届，逸动科技自 2019 年开始陆续参加该展，展示旗下全系列产品和技术。期间荣获 2021 中国游艇行业“最佳技术创新奖”。

荷兰·阿姆斯特丹

荷兰阿姆斯特丹船舶游艇设备展览会

荷兰阿姆斯特丹船舶游艇设备展览会 (METSTRADE) 是世界最大的 B2B 国际游艇船舶装备展览会。2013 年，逸动携独立研发的第一款大功率电动船外机 NAVY6.0 样机，首次亮相 METSTRADE，崭露头角。在 2022 年 METSTRADE 上，逸动科技发布了全新电动船内机推进系统解决方案、基于 eSSA 智能系统架构和配备船联网功能的 I 系列电动船内机、G102-100 磷酸铁锂电池、人机交互系统多项新产品，展现了在船艇电动化领域的创新能力。

德国·杜塞尔多夫

德国杜塞尔多夫国际船艇及水上用品展览会

德国杜塞尔多夫国际船艇及水上用品展览会（BOOT Dusseldorf）是欧洲最大的船艇展，同时是获得国际船艇展组织者联盟—IFBSO(International Federation of BoatShow Organizers) 认可的国际性展会。2023 年 BOOT Dusseldorf 上，逸动崭新亮眼的展台、最新的船内机产品及解决方案吸引了众多客户前来参观交流。

美国 · 佛罗里达州

美国劳德代尔堡游艇展览会

美国劳德代尔堡游艇展览会（FORT LAUDERDALE INTERNATIONAL BOAT SHOW）被称为“世界上最棒的游艇展会之一”。自 2019 年起，逸动科技在 FLIBS 上展出绿色清洁的船用电力推进产品和技术。

精彩活动

逸动科技联合蓝丝带海洋保护协会举办十周年公益帆船邀请赛

国内首场全部使用电动船外机辅助进出港的帆船体育赛事

逸动科技赞助美国佐治亚州纯电动垂钓比赛 — GA Bass TEC

美国佐治亚州最大的纯电动船钓鱼锦标赛之一

逸动科技赞助摩纳哥清洁能源船挑战赛

陆续为迪拜“Sailing Tigers”队、中国海南大学队、印尼“RMT”太阳能船队提供电动船机和能源系统支持，助力迪拜队获第九届赛事新能源组亚军

媒体报道

逸动科技自成立以来，深耕高成长性、高发展性的船艇电动化赛道，品牌价值、产品价值、技术价值一直备受广大媒体关注，多次获得央视、央广网、广东电视台、南方财经、中国船检、IBI 国际游艇行业杂志、海之蓝、36 氪等海内外媒体的报道。

选择电动

安静舒适

安静

没有复杂的内部结构，电动船艇推进器结构极大简化，运转时无不适振动，乘船轻松愉悦。

清洁

电动船艇推进器无燃油或机油泄漏，对水域环境保护意义非凡，双手也不会被油渍玷污。

无害

电动船艇推进器工作时不会释放任何有害物质，因此船上人员不会吸入有害气体，健康有保障。

优质体验

可靠性

简单可靠的电机结构、创新的防腐设计，从内到外向用户传递值得信赖的产品质感。

数字化

一键启动后，设备即刻实时同步数据到智能显示屏，帮助掌舵人轻松读取航行数据。

易维护

相比燃油船艇推进器，电动船艇推进器维护需求极低，大量节省维护时间和成本，越用越省心。

绿色环保

再生能源

随时利用可再生能源补充电量，借助太阳能、风力、水力发电，极大延长续航时间。

节约能耗

相比燃油船艇推进器的昂贵油耗，电动船艇推进器电耗成本极低，为用户创造可观的长期回报。

无碳出行

随着船艇电力推进系统的普及，水域环境将得到极大改善。未来更多水域将出台油改电政策，鼓励清洁的船艇电力推进系统的使用。

选择逸动

技术先锋

逸动科技拥有强大的工程师文化，这植根于我们的 DNA 中。逸动率先将直驱电机技术和水力反充电技术应用于电动船外机。作为全球首家推出船联网系统的船艇推进器制造商，逸动引领行业走向新高度。未来将聚焦大功率船艇电力推进系统和船艇能源系统的研发，为全球客户提供更优质、更智能的产品和服务。

品质可靠

逸动科技集研产销一体，拥有专业的研发、采购、生产、品质和售后团队，从研发设计到零配件采购，从制造到质检，我们从头到尾严格把控每一个环节。每一件产品在出厂前，均需通过一百多项工序检验，以及二十余项极端工况仿真测试，确保输出产品的稳定性和可靠性。

绿色环保

秉持人文关怀和社会责任意识，逸动科技致力于推动船艇动力系统新能源化，将环保、高效、智能的逸动产品应用到更多水域，促进船艇行业的节能排放和绿色发展，努力实现“用绿色智能科技，赋能人类与水上环境的新连接”的企业愿景。

客户至上

客户高度认可是我们前进的持续动力，因此我们持续聆听客户反馈、充分理解客户需求，并提出有创新意义的解决方案。同时逸动科技拥有健全的全球服务体系，为世界各地用户提供便捷的全球联保服务。针对国内客户，逸动售后部门响应更加迅速，可以为您定制现场技术支持或返厂检修等贴心服务。

应用场景

逸动科技产品深受世界各国客户喜爱，适用于多种船型：帆船、工作船、钓鱼船、游船、渔船、小艇和交通船等，广泛应用于水上巡逻、水上环保作业、交通接驳、钓鱼娱乐、渔业、帆船赛事等多种使用场景。

观光旅游

上海苏州河“水上会客厅”观光游船

12 艘观光游船搭载逸动科技电动船外机双机系统

项目概况

苏州河是上海的母亲河，具有丰富的人文资源和滨水景观，是上海城市变迁的重要见证，更是上海文旅宝贵的都市资源。上海倾力打造苏州河“水上会客厅”，精心策划推出班轮、通票、包船等多类型航线，满足市民游客休闲度假、城市观光、商务活动等各类需求，感受苏州河不一样的风景和城市文化。

苏州河新建 12 艘铝合金船，其中 6 艘 15 米游船、6 艘 9 米游船分别搭配逸动 F25 及 Navy 6.0 Evo 电动船外机双机系统，通过双机联动，提供更充足的动力。远操盒和彩色触控屏可让游船驾驶者轻松控制船只，清晰掌握游船实时功率、剩余续航里程、电池电量、当前时速等信息。搭配码头充电桩，游船停靠码头时即可充电。

项目亮点

1. 上海内河首次推动新能源船艇发展的项目工程；
2. 从根源上避免燃油机推进后由于油污、废气导致的水域污染，有效保护苏州河生态环境；
3. 电动船外机因安静舒适的体验感能让市民品味到城市历史、享受到城市艺术，与上海文旅局强调打造的“悠游苏州河”水上旅游品牌相呼应。

观光游览

桂林漓江纯电动游览排筏

为漓江排筏提供定制化电力推进系统集成解决方案

项目概况

据桂林市海事局统计，漓江上的排筏目前共有两千多艘，原有动力为传统燃油动力，会给环境带来废气和油污污染。其产生的振动噪音严重破坏了游客体验。

针对此情况，当地政府和景区管理部门积极推动燃油动力排筏改“绿色排筏”的相关工作，以有效改善排筏运行对漓江的负面影响，提升游客游玩体验。逸动科技根据实际使用需求及游览排筏场景，为桂林漓江定制开发了纯电动游览排筏，协同打造绿色低碳旅游景区。

项目亮点

1. 定制化纯电力推进系统，电动推进器（最大功率为 9 千瓦）、显示屏、油门把手模块、冷却系统、螺旋桨、传动轴等全集成，节能环保、安全可靠、使用方便、易于维护；
2. 满载全速航行时载客区域声音可在 70 分贝以内，安静舒适；
3. 集成 4G 远程无线通讯、船联网、OTA 远程升级等功能，可实现远程监控、实时管理；
4. 从根源上避免传统排筏运行时产生油污、废气导致的水域和空气污染，更具环境效益、社会效益和经济效益。

水上巡逻

深圳罗田水库安防巡逻船

纯电动安防巡逻船采用双机 F25+70 千瓦时推进系统

项目概况

罗田水库位于深圳宝安区燕罗街道境内，与东莞交界，是珠三角水资源配置工程的重要中转水库。罗田水库船只目前大都为燃油船，对水库环境保护不利。另外，水库地理环境复杂，依靠人力巡航，缺乏有效的巡逻执法取证手段。

根据深圳水务局需求，逸动科技为深圳罗田水库打造一款集成了智能安防监控系统的纯电动安防巡逻船，主要用于水库安防巡逻，协助水质监测人员取样等工作场景。船只搭载两台逸动科技 F25 电动船外机作为推进器、远操盒作为控制系统、磷酸铁锂电池作为动力电池。同时配置15 千瓦充电桩，为船只充电补能。

项目亮点

1. 深圳水务局下属水库单位首个电动化船艇试点项目;
2. 采用纯电清洁动力推进，节能减排、减少水库污染；同时由于电力推进的低噪音特点，有效提高工作人员的驾乘体验和执法隐蔽性。敏捷的电力遥控系统，方便执法人员在不同工况下实现精准操控，缩短执法时间；
3. 船艇功能模块集成智能安防监控系统，通过安防预警、自动识别并记录违法行为、APP 远程控制、远程警示、后台信息交互及管理等功能，有效提高工作人员的监控、执法的效率，降低工作人员的工作强度。

水上环保作业

武汉东湖生态旅游风景区

为景区清洁船、巡逻船和游览船提供电力推进系统服务

项目概况

武汉东湖生态旅游风景区，是全国文明风景旅游区示范点、首批国家重点风景名胜区。武汉市也一直在积极推动库湖区船艇的新能源化，保护景区自然环境。

在东湖新能源船艇项目中，逸动科技是景区内小型清洁船、巡逻船和游览船的指定电力推进系统供应商，为景区船艇提供绿色、高效、节能的解决方案，40 艘景区清洁船采用逸动科技 Navy 3.0 电动船外机。而此前东湖景区的帆船也配备逸动科技 Spirit 系列的电动船外机，实现了无风状态下，帆船进出港的自由航行，为东湖上面的帆船比赛增加了比赛乐趣，提供了后勤保障。

项目亮点

1. Navy 系列电动船外机在环保船只应用非常广泛，具备产品标准化、操作简单和性能稳定等特点，可简单对河道（湖区）内新旧船只改造即可投入使用，容易实现批量化生产；

2. 逸动电动船外机具备反向充电功能，是帆船辅助动力的不二之选，进出港口可使用电力推进，风力推进可通过船外机反充电功能对电池进行充电。

成都麓湖生态城、海口人民公园无人清洁船

水上环保作业

欧卡 Smurf 无人清洁船搭载逸动科技 Pod 系列电动吊舱推进器

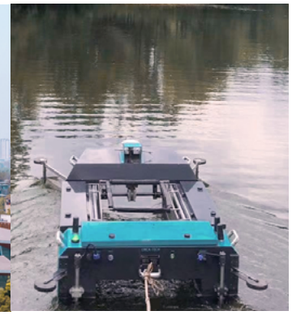

项目概况

水生态是成都麓湖生态城的重要根基，麓湖专业水环境团队对沉水植物、水面维护清理等有十分严苛的要求与标准。欧卡 Smurf 无人清洁船搭载逸动 Pod 电动吊舱推进器，高效、数据化、科技化地进行该项工作的升级。通过对麓湖水域 24 小时全天候运维，水面漂浮垃圾大幅减少，同时通过水质监测模块对麓湖水质进行全天监测，保证了水质安全以及对水污染事件的快速响应。

海口市人民公园每天都会吸引大量的市民和游客进行游玩，随之而来的是巨大的水面压力。逸动科技与欧卡智舶展开业务合作，提供低成本、高效率的水面清洁解决方案，落地 Smurf 无人清洁船 + 无线充电岸基。相比传统人工清洁，无人驾驶清洁船可对水面漂浮垃圾进行精确识别并进行清理，工作效率得到了大幅度提升，进一步降低了公园的水域维护成本。

项目亮点

1. 欧卡 Smurf 无人清洁船搭载逸动 Pod 系列电动吊舱推进器，可精确实现水域自动巡航、水质监测、24 小时全天候运维，降低了水域维护成本；

2. 船只在航行过程中螺旋桨遇到缠绕、打桨、过流等故障都能及时进行自我保护和反馈故障信息，工作过程中清洁人员只需远程操作，杜绝了安全隐患；

3. 在垃圾收集完成或低电量时自主返回无线充电岸基进行充电，清洁人员只需提取无人船中的垃圾即可，真正做到了智能高效的水面清洁作业。

交通接驳

四川峨眉新能源 30 客位客渡船

由逸动科技提供一站式电力推进系统解决方案

项目概况

四川省交通运输厅下发《“十四五”平安渡运建设方案》，根据方案，四川省力争用 5 年时间改造提升渡口 300 个、客渡船 150 艘，建设岸电设施 50 套，创建“零碳”渡运示范点 20 个，按照“五统一”标准打造平安渡运。

逸动科技为一艘新造的 30 客位新能源渡船提供电力推进解决方案，渡船总长 19.5m，型宽 4.8m，适用航区 / 段 B 级，按照四川省交通运输厅平安渡运建设指南要求，渡船标准化直接采用省航务海事管理事务处中心统一发布的 30 客位新能源客渡船标准船型设计施工，选用 30 千瓦电动船内机，双机驱动和 258 kWh 、280 Ah 磷酸铁锂电池系统。

项目亮点

1. 逸动科技一站式电力推进系统具有高推进效率、尺寸小易布置安装、控制精准、易拓展、操作方便、质量可靠等特点；
2. 双机双桨推进、两套电池系统，动力强劲，提供总供电量 258.048 kWh，满足日常运营动力及续航要求；
3. 主推进电机采用电控装置遥控，在驾驶室控制推进电机的转速、换向和停车等，双远操及显示屏，可精准控制船只，了解航行各项工况信息，给船艇驾驶人员带来更便捷高效的操作体验；
4. 产品安静、清洁，为游客带来更好的游览体验。

渔　业

英国第一艘电动商业渔船

提供安全实用、环境友好的电动渔船解决方案

“传统渔业捕捞的成本创历史新高，这对我们捕鱼作业产生了巨大影响，特别是在鱼类稀少、鱼价不高的地方。渔业是一个不断适应变化的行业，我们将这个新项目视为变革的催化剂”。

——Darren Ready，“Dart Vice”渔船电动化改造研究项目负责人

项目概况

英国计划到 2050 年实现温室气体净零排放，随着燃油发动机背后燃料成本的不断上涨，以及对渔业可持续发展的需求，英国正不断推动渔业可持续发展研究，为近海渔船提供安全实用、环境友好的捕鱼解决方案。

英国 Brixham 的 Two Brothers 公司受到英国渔业创新基金（SIF）支持，开展了一项渔业可持续发展项目实验，由逸动科技为其一艘名为“Dart Vice”的6.6米双体渔船提供电动化改造，项目采用了两台 Navy 6.0 Evo 电动船外机和 40 千瓦时磷酸铁锂电池，能够为渔船供电一整天。

项目亮点

1. 初步研究成功证明，电动渔船对于小渔民来说是一个可行选择，采用小型电动船外机和备用电池可以到达渔场进行捕鱼作业；
2. 电动商业渔船从成本来说更有优势，使用较低功率电动船外机的渔船，许可证比同等动力的柴油船更便宜，虽然使用绿色能源捕鱼的初始成本较高，但从长期运营来看会更节省运营成本。

帆船赛事

与 SailGP 合作推动清洁能源的全球应用

11 艘大赛支援船使用逸动科技 Spirit 和 Navy 系列电动船外机产品

国际帆船大奖赛（SailGP）拥有当今世界速度最快、技术最先进的 F50 水翼双体帆船，是竞速帆船赛事的巅峰联盟，SailGP 也是首个积极响应气候变化，以“加速向清洁能源过渡”为目标的体育娱乐赛事。

肩负着可持续发展的共同使命，逸动科技正与 SailGP 合作，加快大赛运营向清洁能源转型。自第二赛季以来，逸动持续为大赛支援船提供 Spirit 和 Navy 系列电动船外机产品，大赛中的自动化航标均配备 Navy 6.0 Evo 电动船外机，完全由电力推动，并通过 GPS 进行操作，无需通过海床进行锚定，避免了对海洋环境的破坏，也帮助第三赛季碳排放量减少了 3 吨。

此外，逸动积极为 SailGP Inspire 社区、教育和外联活动提供动力支持，并与 SailGP 一道积极激励船主使用可持续发展和更加环保的船舶推进形式，推动全球船艇动力新能源化，保护脆弱的海洋环境。

“我们很高兴能与志同道合的伙伴一起合作，共同实现我们加速向清洁能源过渡的愿景。与逸动科技的合作，是我们实现在 2025 年前由清洁能源提供水上动力这一宏伟目标的第一步。这也是一个很好的例子，说明通过技术和创新，我们可以建设一个更好的地球。”

——Fiona Morgan，SailGP 使命和社会影响力总监 SAILGP

船艇电力推进系统集成解决方案

可完美解决船艇油改电、新船电动化的需求； 电池、电机、电控、操控系统全集成；
整体安装简单、安全稳定、易于操作； 集合永磁同步电机、直流组网、船舶辅助驾驶、船联网等先进技术；
适用于 2000 吨以下各类钢制、玻璃钢、铝合金、碳纤维船艇。

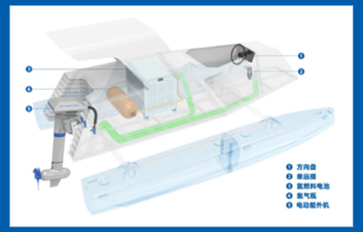

船外机电力推进系统集成解决方案

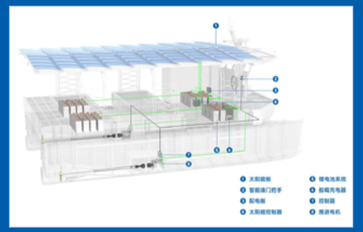

船内机电力推进系统集成解决方案

推进器

针对船外机系统集成方案，选配 6-40kW 船外挂机（单机 / 双机）或 6-20kW 吊舱推进器（单机 / 双机）；针对船内机系统集成方案，选配 6~250kW 船内推进电机（单机 / 双机）。

操控设备

本地 / 远操 / 双远操可选，带液晶显示屏，界面友好，操作简单。

配电系统

根据客户使用需求，配置直流配电系统，满足复杂的工况及用电需求，兼容太阳能、风能、氢燃料电池、柴油发电机组等能源接入。

船联网

航速、功率、转速、电池 SOC、航迹、里程、安全报警等信息，通过船联网模块实时发送到后台，通过网页 / 移动端实时掌握动态，并可进行数据统计和分析。

充电设备

定制充电桩，完美匹配电池系统，最大可定制 300kW 充电桩。

电池系统

磷酸铁锂动力电池组，可根据客户续航需求定制设计不同电量的电池系统。

更多选配

根据客户使用需求，配置直流配电系统，满足更复杂的工况及用电需求，兼容太阳能、氢燃料电池、柴油发电机组等能源接入，也可选配太阳能充电系统、氢燃料电池系统等能源系统。

深圳松子坑水库多功能水库电动无人巡检船解决方案

项目概况

根据深圳水务局需求，逸动科技为松子坑水库打造一艘多功能水库巡检电动船及配套的船舶停靠设施及充电桩。该船是目前国内尺寸最大、集成度最高、兼顾有人 / 无人两种驾驶模式的电动水库船艇，标志着水库船艇电动化技术在实际应用上的进一步发展，有力推动了公务执法船艇的绿色化与低碳化进程。

该船船长约 7.5 米，核载 4 人，采用逸动科技旗下 F25 电动船外机作为主动力，最高航速 13.5km/h，无人模式下可连续巡航 8 小时（航速约 10km/h），最大航程可达 65 公里。

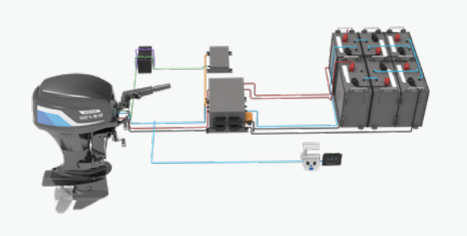

方案优势

1. 纯电动力，绿色低碳

有效避免燃油泄露等对水库水质的污染，按船舶每天满功率运行 2.3 小时算，可实现一年减少碳排放 25.7 吨，减少能源、维护保养支出、油污处理费用近八万元。

2. 智能控制，无人驾驶

借助于激光雷达和智能管理后台，可实现自动避障、远程操控驾驶、自主巡航、实时监控、航行日志查询等功能。

3. 安防巡逻，智能侦测

集成安防巡逻监控系统，具备智能侦测、摄像记录、远程喊话驱离等功能，支持夜视及聚变焦，可有效帮助工作人员进行执法取证、提升执法震慑力。

4. 自动监测，提升水质

集成多参数仪表，无人巡航模式下，可实现自动采集水样、自动监测、数据上传、自动报警等功能，帮助工作人员进行科学的水质管理和决策，提高水库水质管理效率。

5. 功能丰富，一船多用

可通过一次航行（常用于无人驾驶），实现安防巡逻、水质监测等工作需求。

6. 停靠充电，便捷完善

充电桩安装在浮码头上，水位变化时充电桩与船同时起落，380V 交流充电电缆预留足够的长度来应对水位变化。浮筒码头增加太阳能警示灯，可满足夜航边界示位及引导功能。

湖北恩施贡水龙船花船油改电解决方案

项目概况

湖北恩施宣恩县以穿城而过的仙山贡水闻名，贡水河上原有动力为传统燃油动力，会给环境带来废气和油污污染，其产生的振动噪音破坏了游客体验。为了提升“仙山贡水”的旅游品牌形象，当地政府和景区管理部门积极推动燃油动力游船“油改电”的相关工作，提升游客游玩体验。

逸动科技根据实际使用需求，分别为一艘龙船竹筏和花船竹筏定制开发了纯电力推进系统。

方案优势

1. 定制化纯电力推进系统

X40 电动船外机推进，动力总成效率高达 88.2%（不含螺旋桨）。

2. 自研大容量电池系统

搭载逸动自研磷酸铁锂动力电池，满足景区运营的长续航要求；电池箱内设置空间加热器，夜间停航后开启，有效防潮防霉。日用电配置逆变器 96 VDC 转 220 VAC 单相电 6 KW，满足彩灯需求。

3. 集成电转向系统

集成电转向系统，替代了传统液压装置，安装维护简单。电转向系统的转向角度范围为 ±45°，可提供远超液压装置的高传动精度和反应效率，大大提升驾驶的安全性和操控效率。

4. 智能操控

搭载数字显示屏、数字方向盘和智能油门，可实时显示输出功率、航速、剩余电量等航行信息，实现实时数据反馈，灵敏响应、操控便捷。同时具有智能辅助驾驶功能，大幅降低驾驶员的操作难度，保障航行安全。

5. 船联网

电动船外机内置船联网模块，基于云数据管理，景区可实时监测船只 / 船队实时状态，支持远程监控、船只报告、航程追踪等功能。

6. 安静舒适

采用橡胶等阻尼材料减振技术，结合模态合理避频设计，运行时最大噪音低于 73 分贝，获得安静舒适的船艇体验。

7. 绿色排筏可持续发展

更具环境效益、社会效益和经济效益。在满功率运行 100 小时条件下，与等效汽油发动机相比，可减少二氧化碳排放 4.3 吨。年维护费用仅为 1500 元 / 年，而油机年维修费用及机油等保养费用至少 5000 元 / 年。

珐伊 - 逸动 42C 新能源双体帆船解决方案

项目概况

中国首条纯电动离岸双体帆船——珐伊 - 逸动 42C 新能源双体帆船由珐伊科技与逸动科技联合设计制造。该船船长 12.55m，船宽 6.8m，由逸动科技提供完整船艇电力推进系统定制解决方案，包含动力电池、推进系统及控制系统、配电系统等，具有高推进效率、尺寸小、易布置安装、控制精准、易拓展、操作方便、质量可靠等优点。经济航速（6kn）下纯电续航超过 16 小时，最大航速（8kn）下纯电续航 4 小时，可满足帆船培训、商业运营、帆船赛事、生活休闲等场景使用需求。

方案优势

1. 新能源双体帆船

兼容光、风、锂电多种供能模式，纯绿色动力，零排放、零污染、低噪音，带来"静"距离的绿色水上出行体验。

2. 更长的续航能力

采用两台 20kW 永磁同步电机，可提供最高 40kW 动力输出；配备 188kWh 大容量锂电池，最高可选装四簇电池并联，最高续航可达 20 小时，航程可达 100 海里。

3. 具备反向充电功能

风帆推进模式下，可利用反向充电功能为锂电池补充电量。

4. 配备太阳能充电装置

3 千瓦太阳能面板随时为电池充电，或为日用电器供电，极大延长帆船航行距离。

5. 配备便携式充电器

使用 220V 家用电源即可充电，各类码头通用。

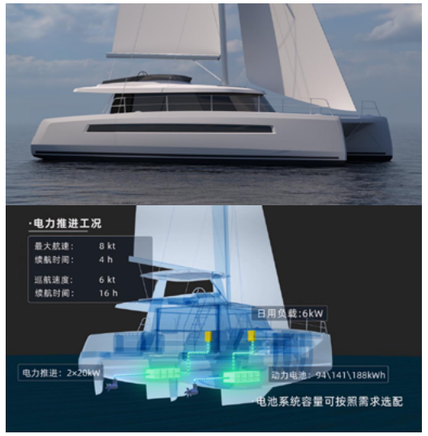

6. 搭载船联网板块

远程实时监测船只或船队状态、了解船队，实现便捷的远程综合管理。

7. 航行工况

风帆工况
利用风帆推进船舶航行，富余动力也可带动推进电机处于发电状态，给日用负荷供电，或为锂电池充电

纯电工况
在无风和进出港模式，利用锂电池组给整个船舶电网供电

停泊工况
利用锂电池给整个船舶电网供电，给日用负荷供电

混合工况
需要全速前行时，推进电机和风帆同时推进船舶航行

太阳能充电
只要达到一定光照条件，无论在哪种工况下，太阳能系统都能向电网馈电

全系列产品合集

电动船内机

I-10
10 千瓦

I-20
20 千瓦

I-40
40 千瓦

H- 系列
30-250 千瓦

电动船外机

X12
12 千瓦

X20
20 千瓦

X40
40 千瓦

电动船外机

F10
10 千瓦

F25
25 千瓦

Navy 3.0 Evo
3 千瓦

Navy 6.0 Evo
6 千瓦

Spirit 1.0 Plus
1 千瓦

Spirit 1.0 Evo
1 千瓦

Spirit 1.0 Evo Remote
1 千瓦

eLite
500 瓦

电动吊舱推进器

Pod Drive 1.0 Evo
1 千瓦

Pod Drive 3.0 Evo
3 千瓦

Pod Drive 6.0 Evo
6 千瓦

Pod Drive 12 eSSA
12 千瓦

锂电池

Spirit 电池 *
1276 瓦时 / 48 伏

E60 电池
3072 瓦时 / 48 伏

E163 电池
8345 瓦时 / 48 伏

G102-100 电池
10240 瓦时 / 96 伏

* Spirit 电池也适用于 Spirit 1.0 Evo 和 Spirit 1.0 Evo Remote。

操控器

Evo 舵杆控制器

Evo 远操控制器

Evo 侧舷控制器

Evo 双操控制器

5 英寸智能显示屏
智能油门

10 英寸智能显示屏
数字方向盘

I 系列
电动船内机

适用于休闲船艇、中小型商用船艇，包括巡逻艇、工作船、渡轮、水上巴士、单体和多体帆船等。

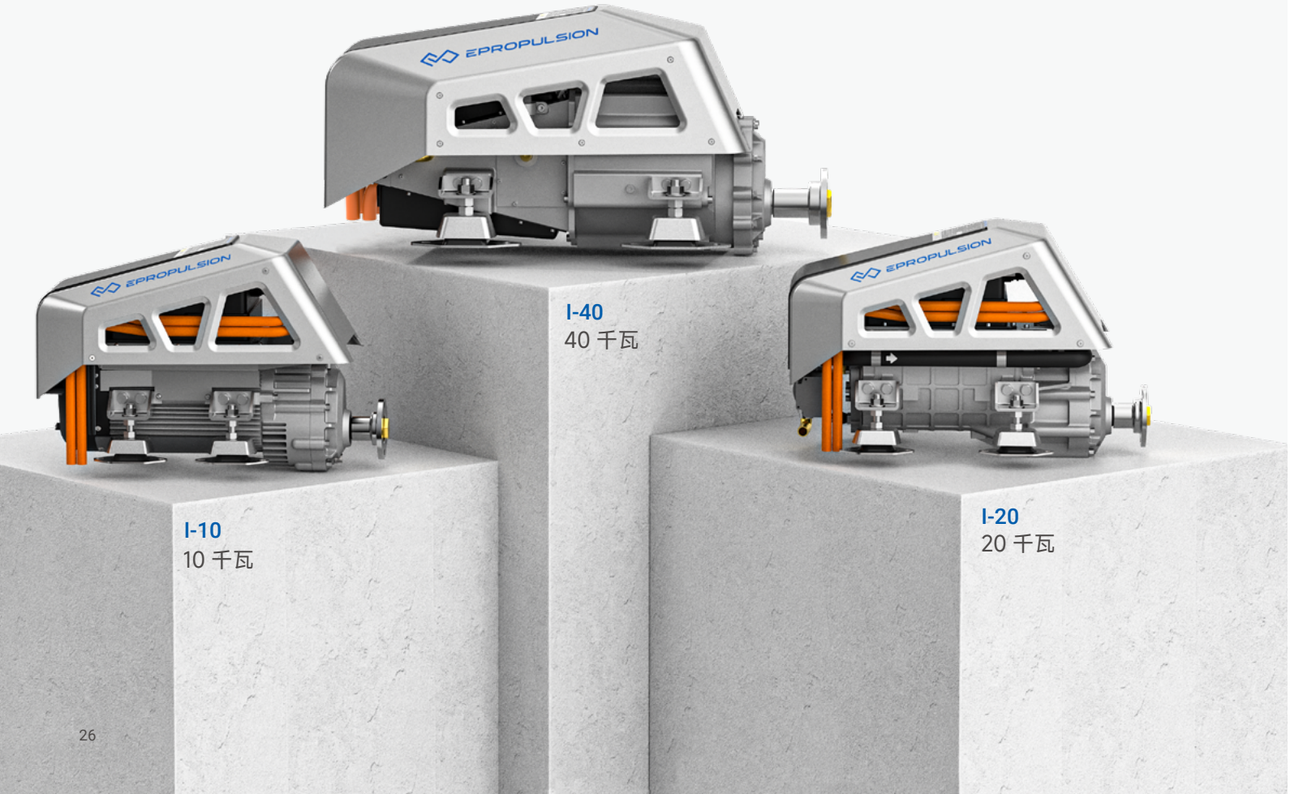

产品介绍

I 系列电动船内机是逸动科技旗下集成了创新技术、智能功能和人性化操作设计于一体的电动船内机系列。在高度集成和模块化的逸动智能系统架构（eSSA）和船联网服务的支持下，可为用户提供不同于其他产品的易于使用、智能、安全和可靠的体验。针对客户独特场景需求，可进行模块定制化，提供客制化电动船内机推进系统解决方案。

产品亮点

高效 | 清洁 | 安静 | 水力反向充电

集成度高

紧凑型设计，电机、齿轮箱、电机控制器、系统控制单元和冷却系统五大功能模块高度集成。

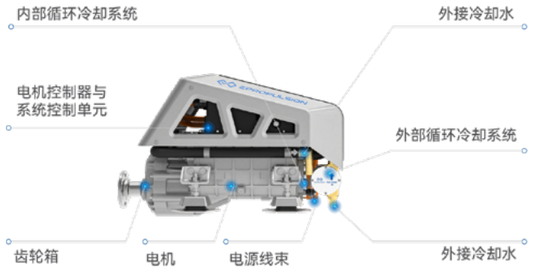

节省空间

节省空间整机空间大幅压缩，体积仅占同等功率燃油机的 2/5。*

轻量化设计

重量比同等功率段燃油机轻 65%，比同等功率段电动船内机轻 30%。*

安装简单

内部接线在出厂前完成，为客户提供开箱即用的产品体验。

维护便捷

外置化的接口设计使维护工作简单便捷。

* 在同等输入功率情况下。

规格参数

型号	I-10	I-20	I-40
输入功率	10 千瓦	20 千瓦	40 千瓦
输入电压	86~115 VDC	86~115 VDC	86~115 VDC
重量	45 公斤	49.5 公斤	85 公斤
尺寸（长 * 宽 * 高）	56.5 x 29.5 x 38 厘米	58 x 33 x 38 厘米	79 X 45 X 41 厘米
冷却方式	风冷	水冷（风冷可选）	水冷（风冷可选）
额定转速	1500 rpm	1500 rpm	1200 rpm
控制器与交互方式	远操油门杆 & 显示屏	远操油门杆 & 显示屏	远操油门杆 & 显示屏
船联网	支持	支持	支持

全新电动船内机推进系统解决方案

根据客户需求进行模块化定制

螺旋桨、风冷 / 水冷系统、暖通系统、艉轴和弹性联轴器、充电器等模块可选配，为用户提供一站式定制化船艇电动化解决方案。

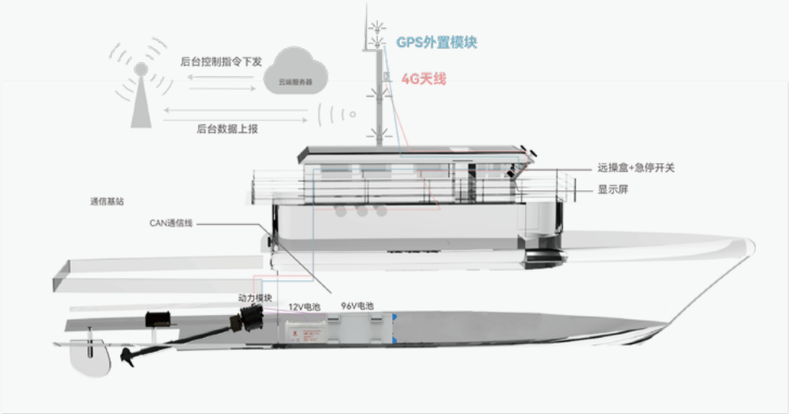

搭载逸动全新智能系统架构（eSSA）

在逸动智能系统架构 （ eSSA）的支持下，I 系列电动船内机采用智能模块化设计，同时集成了船联网和智能驾驶辅助功能，为船艇驾驶提供安全可靠的性能。

智能化　　模块化设计　　安全可靠

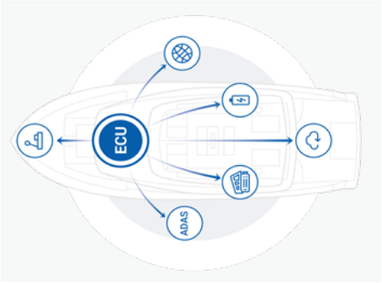

逸动云舷船队管理系统

ePropulsion Link

全域 OTA 能力

定制开发服务

船联网解决方案

通过标准用户软件产品和定制开发服务，为船队管理者提供实用的船只状态监控、历史数据查看、异常事件通知和数据报告生成等功能，赋能高效船队管理。

智能油门

- ✓ 正装 / 侧装
- ✓ 单操 / 双操
- ✓ 左舷 / 右舷

5 英寸智能显示屏

- 适应水生环境
- 智能诊断
- 主动交互
- 高安全性
- 本地云端互通
- 数据同步

* 更多的操控方式即将发布

逸动人机交互系统

逸动人机操控系统（智能油门和 5 英寸智能显示屏），在船艇操控和监测信息方面为用户提供出色的体验。根据不同使用场景，智能油门可支持三种安装选项，为船艇定制最佳的操控方式。

H 系列电动船内机

30-250 千瓦 **模块化设计** **支持 OEM**

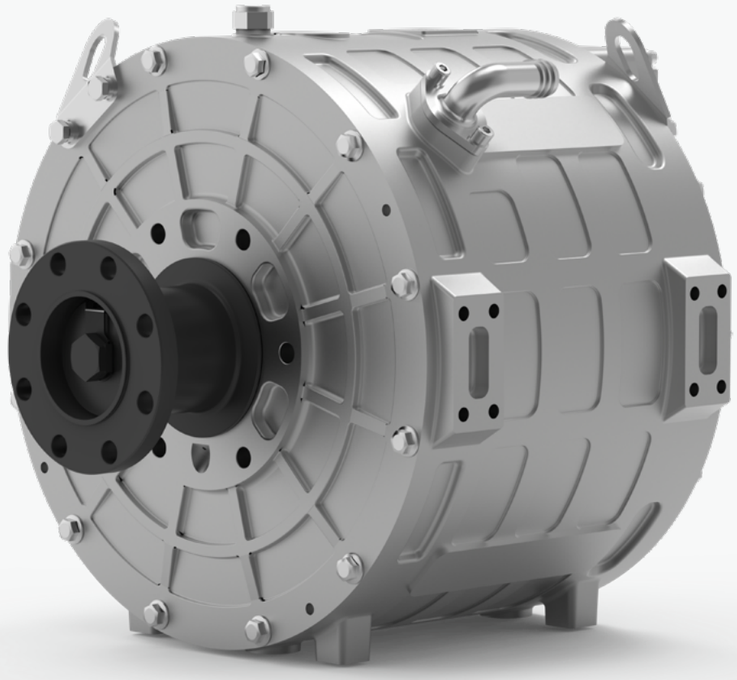

产品介绍

H 系列电动船内机专为 18-40 米（60 至 130 英尺）的大型帆船和机动船设计，其满载排水量可达 200 吨。在提供高性能的同时，噪音更小，振动更小，且不产生空气污染。

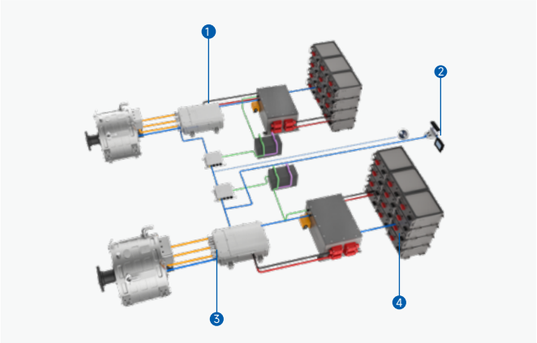

1. H 系列电动船内机
2. 操控器和显示屏
3. 控制器
4. 电池

规格参数

	H-60	H-85	H-100	H-140
额定电压	540 伏（直流）	540 伏（直流）	540 伏（直流）	540 伏（直流）
额定功率	60 千瓦	85 千瓦	100 千瓦	140 千瓦
额定扭矩	478 牛米	779 牛米	797 牛米	1121 牛米
额定转速	1150 转 / 分	1000 转 / 分	1150 转 / 分	1145 转 / 分
重量	110 千克	150 千克	190 千克	250 千克
尺寸规格	336 x 285 毫米	336 x 380 毫米	443 x 315 毫米	443 x 387 毫米
额定效率	96%	96%	96%	96%
绝缘等级	H	H	H	H
冷却方式	水冷	水冷	水冷	水冷
工作温度	-25°C ~ +55°C	-25°C ~ +55°C	-25°C ~ +55°C	-25°C ~ +55°C
IP 等级	IP67	IP67	IP67	IP67

产品优势

轻巧身形，高效利用船艇空间

H 系列比其柴油机同类产品轻约三分之二，小约二分之一，安装更加灵活，可最大限度地提高有效载荷和乘客空间。扁线电机将槽位填充率提高了 25%，并大幅增加了功率密度。

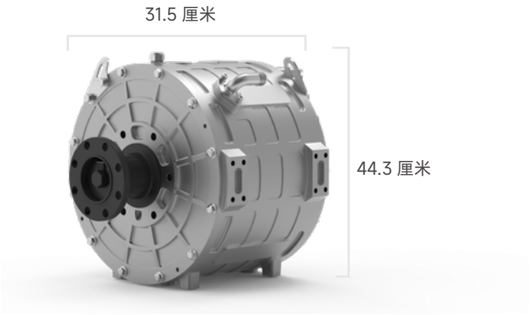

重量：190 公斤

船联网系统支持按需定制

H 系列搭载逸动船联网系统，可根据不同需求定制开发，满足远程监控和综合管理的需要，包括但不限定于速度、电量、轨迹、里程、安全报警等功能。运营方可以通过网络端口实时跟踪自己的船，实现便捷的远程综合管理。

模块化设计

H 系列采用模块化设计，可根据使用场景通过添加电机、控制器和电池，轻松扩展航程和功率，具有更强的灵活性。

高扩展性

H 系列具备高扩展性，在公务船、交通接驳、旅游观光等不同的场景中，可以根据不同的功率和航程要求选择不同的功率组合。

永磁电机技术性能高效

H 系列使用了开创性的永磁电机技术，可实现 2000 牛米的最大扭矩，并提供高达 96% 的转化效率，高于传统交流异步电机，更让其他柴油机同行望尘莫及。

安全性和可靠性

- IP67 防水等级
- 防腐蚀
- 高精度定位
- 高扭矩密度
- 闭环冷却

配件

定制化电池

H 系列可搭载逸动自研船艇电池定制解决方案，根据使用场景定制电池容量及输出功率，并支持电池 Pack 定制，极大提高船舱空间利用率。*

高能量密度 | **数据同步** | **超长寿命**

额定输出电压	540 VDC	放电温度	-30°C ~ 60°C
输出电压范围	487 ~ 604 伏	25°C循环寿命（80%DOD）	> 3500 次
电池容量 *	/	25°C 存储寿命	> 8 年
系统总容量 *	/	充电温度	0°C ~ 60°C

* 电池规格数据基于 100 千瓦电动船内机，满功率运行 1 小时需要 100 千瓦电量。实际性能参数可能因电池容量而异。
** 电池容量和电力推进系统总能量可根据客户需求定制。

核心电控

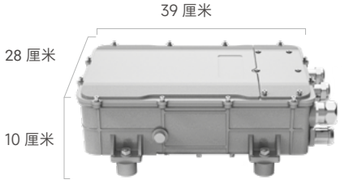

逻辑电源范围	9~16 伏 /18~32 伏	额定输出电流	270 安
额定输入电压	540 VDC	最高效率	98%
输入电压范围	400-720 VDC	IP 等级	IP67
额定功率	160 kVA		

更易用的智能操控系统

H 系列电动船内机搭载中枢控制系统，可远程管理推进设备，实现精准控制，让船艇操控更加轻松便捷。

X 系列电动船外机 新品

清洁　安静　强劲动力　简单易用

X12
12kW

X20
20kW

X40
40kW

紧凑全集成设计，节省空间

无额外的转向系统，不占用过多船尾空间，最大限度给船东留出宝贵的船尾空间进行登船、游泳以及更多船上娱乐活动。

领先的螺旋桨设计
优异的水动力性能，推进效率更高。

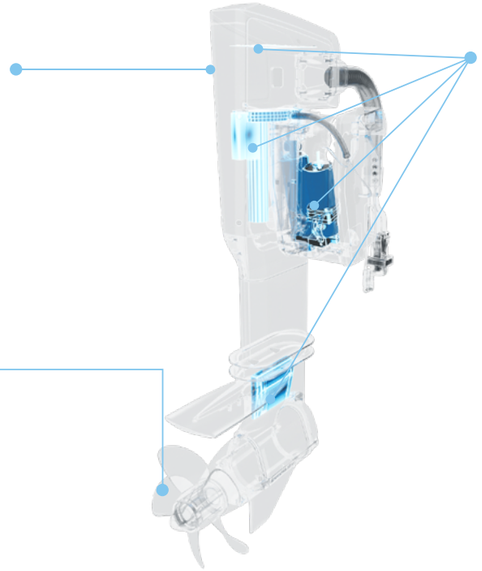

集成中央控制器 (ECU)、电机控制器，内置电转向模块，具有电起翘等多种智能化功能。

持续功率
40/20/12 千瓦

动力总成效率高达
88.2%
（不含螺旋桨）

重量比同等功率燃油机最多轻 *
36%

	X12			X20			X40		
输入功率 (千瓦)	3	6	12	5	10	20	10	20	40
速度 (公里 / 小时)	12	18	30	11	14	26	12.6	15.4	35.9
续航时间 (小时：分钟)	5:00	2:00	0:50	4:00	2:00	1:00	4:00	2:00	1:00
续航里程 (公里)	60	36	25	44	28	26	50.4	30.8	35.9

* X12 测试结果基于：载着一名测试人员的 3.3 米铝船，搭载一台 X12 电动船外机和一块 G102-100 电池（船总重量 320 公斤）。
X20 测试结果基于：载着两名测试人员的 4.2 米铝船，搭载一台 X20 电动船外机和两块 G102-100 电池（船总重量 660 公斤）。
X40 测试结果基于：载着两名测试人员（130 公斤）的 6 米铝船，搭载一台 X40 电动船外机和四块 G102-100 电池（船总重量 1030 公斤）。
测试场地：逸动科技东莞松山湖风景区政府指定测试水域。

逸动智能系统架构 (eSSA)

基于逸动智能系统架构（eSSA）开发，X 系列电力推进系统具备该架构的可靠性和拓展性，可支持多个组件拓展及安全连接，并能集成多种可再生能源系统，为用户提供绿色清洁和无忧极致的船艇体验。

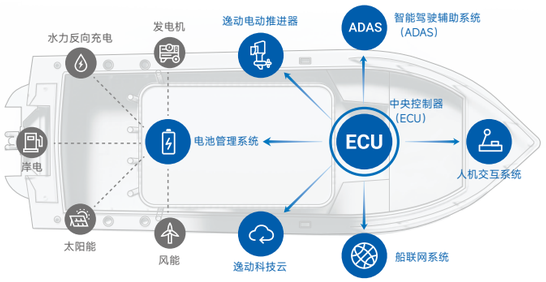

多样化的配件选择

- 智能油门
- 数字方向盘
- 5 英寸智能显示屏
- 10 英寸智能显示屏
- 螺旋桨（针对不同的航速或工况可选）
- G102-100 磷酸铁锂电池
- MPPT 太阳能充电控器
- DC-DC 转换器
- 电池充电器（不同功率可选）

船联网解决方案

通过标准用户软件产品和定制开发服务，为船队管理者提供实用的船只状态监控、历史数据查看、异常事件通知和数据报告生成等功能，赋能高效船队管理。

卓越的用户体验

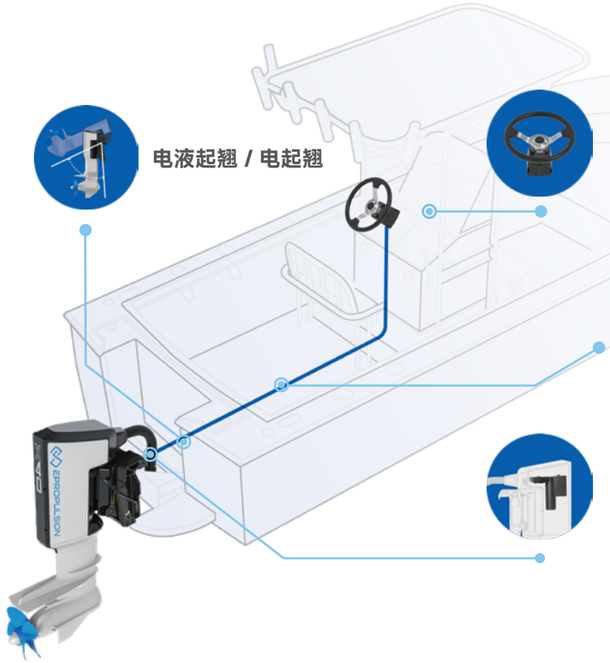

舒适灵活的操控系统

X 系列数字方向盘和智能油门，实时数据反馈、灵敏响应、操控便捷，新手也能快速上手操作。

- 极简安装。
- 最大程度减少复杂布线。

集成式电转向系统

X 系列电转向系统消除了传统液压装置，因此更易安装和维护。该系统以行业内前所未有的传动精度和反应效率，大大提升了驾驶的安全性和操控效率，全面革新了船艇驾乘体验。

尖端的智能驾驶辅助功能

集成的线控电转向系统，确保“位置保持”、“航向保持”和“精准操控”等智能化功能实现，为驾控提供更多安全保障。更多智能驾驶辅助功能未来将持续推出。

位置保持

航向保持

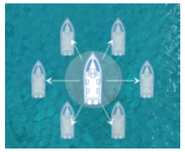

精准操控

高耐用性

IP67 等级防水

多重防碰撞保护

基于 96V 直流电压平台开发，小于 IEC 标准规定的接触电压上限值

至少 5000 小时的使用寿命 *

* 在实验条件下

超低的噪声、振动、声振粗糙度（NVH）

采用橡胶等阻尼材料减振技术，结合模态合理避频设计，X 系列运行时最大噪音低于 73 分贝（如同置身于安静的办公环境）。用户只听得到水声，感知不到明显的振动和噪音，轻松获得安静舒适的船艇体验。

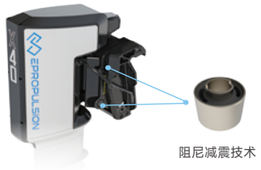

阻尼减震技术

10240 瓦时 / 96 伏

G102-100 电池

磷酸铁锂电池（LiFePO4）

容量	10240 瓦时	串联	不支持
额定电压	102.4 伏	并联	每组电池簇最多可并联 8 个电池，推进系统可同时连接多个电池簇
电池寿命	3000 循环（至 80% 放电深度）	内部电芯串并联	32S1P
重量	100 公斤	充电温度	0° C to 55° C
尺寸	68 x 50 x 30 厘米	放电温度	-10° C to 60° C
截止电压	83.2 伏	航运分类	满足 UN3480、Class9、UN38.3 认证
最终充电电压	115.2 伏	认证	满足 CE、UKCA、FCC 认证
最大持续放电电流	100 安	通信	一路 CAN 用于电机通讯 一路 CAN 用于充电通讯 一路 CAN（两个接口）用于电池并联

环境友好

X 系列电动船外机零排放。在满功率运行 100 小时条件下，与 60 马力燃油推进器相比，X40 可节省 1900 升汽油，减少二氧化碳排放 4.3 吨。

规格参数

	X12 12 千瓦		X20 20 千瓦		X40 40 千瓦	
型号	长轴款	加长轴款	长轴款	加长轴款	长轴款	加长轴款
机器重量（不包含操控设备	48 公斤	50 公斤	79 公斤	81 公斤	104 公斤	106 公斤
轴长	38.1 厘米	50.8 厘米	50.8 厘米	63.5 厘米	50.8 厘米	63.5 厘米
尺寸（长x 宽 x 高）	56 x 26.6 x 97.8 厘米	56 x 26.6 x 110.5 厘米	67.4 x 36 x 122.9 厘米	67.4 x 36 x 135.6 厘米	75.7 x 36 x 123.3 厘米	75.7 x 36 x 136 厘米
输入功率	12 千瓦		20 千瓦		40 千瓦	
额定输入电压	96 伏（直流）		96 VDC		96 VDC	
冷却方式	自然水冷		自然水冷		闭路液冷	
额定转速	1100 至 2000 转 / 分		1200 至 1800 转 / 分		1500 至 2100 转 / 分	
微调 / 起翘机制	电起翘		电液起翘		电液起翘	
微调 / 起翘角度	-4° 至 61°		-4° 至 61°		-4° 至 61°	
转向系统	集成式电转向		集成式电转向		集成式电转向	
转向角度	±45°		±45°		±45°	
螺旋桨	11" x 10 5/8" 正桨 & 反桨 11 7/16" x 14 3/16" 反桨		15" x 10 3/4" 正桨 & 反桨 13 3/8" x 16 3/4" 正桨 & 反桨		15" x 10 3/4" 正桨 & 反桨 13 3/8" x 16 3/4" 正桨 & 反桨	

* 规格参数仅供参考

F 系列电动船外机

更大马力，更足动力

F10
10 千瓦 / 18 马力

F25
25 千瓦 / 40 马力

F 系列电动船外机是逸动科技迈向大功率推进设备的第一步。其中 F25 等效推力 40 马力，适用于推进 20 吨以下船艇，如政府公务船、景区游船等。

规格参数

	F10	F25
输入功率	10 千瓦	25 千瓦
等效推力	18 马力	40 马力
额定电压 / 电流	96 伏 / 105 安	144 伏 / 174 安
直流输入电压	80 伏 - 130 伏（高压） 9 伏 - 16 伏（低压）	120 伏 - 175 伏（高压） 9 伏 - 16 伏（低压）
最大输入功率(正向 / 反向)	10 千瓦 / 5 千瓦	25 千瓦 / 12.5 千瓦
推荐电池	逸动科技自研定制电池	
机器重量 *	55 公斤	93 公斤
控制器	F10 舵杆 F 远操控制器 F 双操控制器	F25 舵杆 F 远操控制器 F 双操控制器
智能触控屏	✓	✓
螺旋桨	13″ × 11.3″ 三叶金属桨	13.6″ × 15″ 三叶金属桨
螺旋桨转速	1500 转 / 分	1650 转 / 分
电机	无刷直流，直驱电机	无刷直流，扁线电机
微调 / 起翘机制	8°, 12°, 16°, 20° / 67°	8°, 12°, 16°, 20°, 24° / 68°
轴长	41 厘米 / 53.5 厘米	42.5 厘米 / 55 厘米

* 机器重量数据基于短款，其他型号重量有微小差异。

船联网

F 系列船外机首次加入定位和网络通讯功能，支持 GPS 北斗双模定位，通过 4G 网络通讯。结合逸动科技开发的智能云管理平台，用户可以轻松实现设备后台管理、远程故障排查、远程一键升级等功能。尤其贴合景区船艇管理处、船艇租赁商等商业用户需求。

智能后台管理

用户可在后台实时跟踪系统状态。当有异常发生时，管理员能够立即判断问题原因，并同时对船艇进行定位，及时高效地组织营救。

远程故障排查

如果 F 系列机器发生故障，信息被实时记录并上传至云端。逸动售后部门通过结合相关数据，迅速锁定故障原因，快速解决客户问题。

系统一键升级

控制系统软件优化升级后，显示屏会弹出系统升级提示语。不需要额外付费，用户只需要半分钟就能升级至最新版本，享受更优体验。

智能触控

F 系列显示屏采用 4.3 英寸彩色触控屏，功能更强大，操作更便捷，反应更灵敏。此外，显示屏能够连接包括舵杆、远操、双远操在内的 F 系列控制器，以及 F 系列锂电池。

- 4.3 英寸彩色触控屏
- 双机控制
- 电池电量
- 剩余续航里程
- 剩余续航时间
- 实时功率
- 错误代码
- 当前时速
- 实时电压
- 屏幕亮度调节
- 中英双语切换
- 安全开关状态

超强续航

F25（千瓦）	速度（公里 / 小时）	续航时间（小时：分钟）	续航里程（公里）
1	7.1	26:50	191.7
3	9.2	9:00	82.4
5	10.3	5:30	56.7
9	12.1	3:00	36.1
13	15.8	2:00	31.6
17	20	1:35	31.6
21	27.3	1:20	34.9
25	34.2	1:10	36.8

F10（千瓦）	速度（公里 / 小时）	续航时间（小时：分钟）	续航里程（公里）
1	7	16:00	112.0
2	9.1	08:00	72.4
3	9.5	05:30	52.3
5	10.3	03:10	32.8
7	12.7	02:20	28.9
8	14.9	02:00	29.7
9	15.8	01:50	27.9
10	16.6	01:35	26.4

* 上述测试结果基于：5 米铝船搭载 F25 + 三台 F175 电池，载重 1 吨 / 5 米铝船搭载 F10 + 两台 F175 电池，载重 0.8 吨。
* 测试场地：逸动科技东莞松山湖风景区政府指定测试水域。
* 数据仅供参考，实际表现受到船型、环境等外部因素影响。

续航案例

太湖

香山景区 (A) - 西山风景区 (B) - 东山风景区 (C)

F10 + F175 * 2 = 往返 (A - B) 共计 65 公里
F25 + F175 * 3 = 往返 (A - C) 共计 90 公里

滇池

路线 A / 路线 B

F10+F175 * 2 = 环湖一圈 (路径 A) 共计 65 公里
F25+F175 * 3 = 环湖一圈 (路径 B) 共计 85 公里

长江

洪湖市 (A) - 岳阳市 (B) - 洞庭湖西 (C)

F10 + F175 * 2 = 单程 (A - B) 共计 57 公里
F25 + F175 * 3 = 单程 (A - C) 共计 80 公里

* 以上是 F 系列以 2-3 千瓦功率行驶的续航里程。路径和里程仅供参考。

EVO
更智能的系统
更优质的用户体验

7 款 Evo 机型小功率段电动船外机 / 电动吊舱推进器产品，给客户带来更佳的使用体验。

48 伏电机

该系列中的每个 Evo 型号都是在具有相同系统协议的 48 伏电压平台完成开发的。

优势：Evo 系列电动船外机、吊舱推进器、E 系列电池和 Evo 控制器之间具有出色的兼容性，因此可以根据您需要的系统进行灵活的配置。

直驱电机

区别于市面仍采用齿轮结构的同等马力电动推进器，Evo 系列采用无刷直流电机和直驱电机结构设计，直接带来两个优势：安静和免维护。因为推进器十分安静，不会吓跑鱼群，深受路亚用户喜爱。

优势：1、静音　无论功率如何变化，机器运行始终安静无噪音，为用户带来愉悦体验。2、易维护 直驱设计省去中间的机械传动环节，整体结构更加简单稳定。理论上终身无需维护，为用户节省大量维护工时和成本。

CFD 优化

经过数百小时 CFD 优化，我们将螺旋桨水阻系数降至最低，以确保螺旋桨工作效率较高，进而提升整机性能表现。螺旋桨设计也最大程度兼顾了正向推进效率和反向推进效率的平衡。

可靠耐用

基于优化的结构设计、上乘的原料选择和严苛的制造工艺，我们确保产品具备超高稳定性和工作效率。广泛应用于工作船和商用船，为客户创造更多价值。

反向充电

Spirit Evo 和 Navy Evo 是首次支持反向充电的电动船外机。这对帆船界而言，是一项了不起的技术创新。这一全新功能深受帆船用户喜爱，风帆航行期间，当电池电量低于 90%，一定航速条件下机器自动进入反充电模式，利用自然水力为推进系统反向充电，以高效环保的方式，极大延长电池续航时间。

优势：反向充电使航海行程更加环保和持久。很多时候，甚至不需要打开船上的发电机。

安全手环

如果有人意外落水，安全手环会立即关闭机器。每台 Evo 机器最多可连接 8 个安全手环。

优势：安全手环可以确保船上每个人的安全，特别是当您独自一人航行且不在安全开关附近时，安全手环可以触发停机保护，确保您的安全。

EVO 控制器

逸动科技在不同的控制系统之间提供了出色的兼容性，它们是在相同的系统平台上进行开发的，可以与 Evo 机器和其他 Evo 组件相互协作。四款控制器针对不同使用场景，分别是舵杆控制器、远操控制器、侧舷控制器、双远操控制器。例如 Navy 6.0 Evo 能够匹配任意一款控制器，用户只需购买一台机器，就能在不同使用场景中轻松切换控制方式。

舵杆控制器

符合人体工程学的可拆卸设计
3.4 英寸背光集成显示屏，背光设计
确保在强光或夜晚都能看清数据

远操控制器

无线连接
3.4 英寸背光集成显示屏

侧舷控制器

4.3 英寸背光独立显示屏
误触发保护

双操控制器

同步模式、停船模式
4.3 英寸背光独立显示屏

安全手环

为船员提供双重安全保障

- 意外落水保护
- 无线配对连接
- 防水等级 IP67
- 每台机器最多连接 8 条手环

为充分确保船员安全，逸动科技专门推出这款安全手环。电动船外机通过磁性安全开关实施意外停机保护，但是每台机器操作时只配备一个磁性安全开关，由操作推进器的船员掌握，其他船员一旦意外落水，很难在第一时间进行自我保护。针对这个可能发生的情况，逸动科技专门研发该安全手环，佩戴安全手环的任何船员，意外落水后机器即刻停止，为整船人员提供双重保护。

* 安全手环仅兼容 Evo 舵杆控制器和 Evo 远操控制器，暂不兼容 Evo 侧推控制器和 Evo 双操控制器。

智能数显

实时掌控航行数据

- 电池电量
- 剩余续航时间
- 剩余里程 *
- 实时功率
- 错误代码
- 当前时速 *
- 实时电压
- 反向充电状态
- 公英单位切换
- 安全手环连接状态

* Spirit 系列和 Pod Drive 1.0 Evo 暂不显示当前时速和剩余里程。

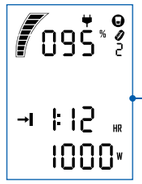

NAVY 电动船外机

6 千瓦　3 千瓦

Navy 系列是逸动科技在国内最畅销的电动船外机，包含两款产品：Navy 3.0 Evo 和 Navy 6.0 Evo，分别适合推进 3 吨和 6 吨以下中小型船只，能广泛应用于路亚船、观光船、工作船、帆船、交通艇、充气船等各类船型。

规格参数

	Navy 6.0 Evo	Navy 3.0 Evo
输入功率	6 千瓦	3 千瓦
等效推力	9.9 马力	6 马力
输入电压	39 - 60 伏	
推荐电池	逸动科技 E 系列磷酸铁锂电池	
机器重量 *	36 公斤	24.3 公斤
控制器	Evo 舵杆控制器 / Evo 远操控制器 / Evo 侧推控制器 / Evo 双操控制器	
螺旋桨	12.6" × 8.7" 三叶金属桨 12.6" ×10.8" 三叶复合桨（选购） 13.4" × 8.5" 三叶复合桨（选购） 12.6" × 8.6" 三叶金属反桨（选购）	10.2″ × 6.7″ 两叶复合桨
螺旋桨转速	1500 RPM	2300 RPM
电机	无刷直流，直驱，免维护	
微调 / 起翘机制	0°，5°，10°，15° / 60°	
轴长	63.4 厘米 / 75.9 厘米	63.4 厘米 / 75.9 厘米
水力反向充电 *	✓	✓
安全手环	✓	✓

* 说明：机器重量数据基于短款，其他型号重量有微小差异。

SPIRIT 电动船外机

1 千瓦 **1276 瓦时**

Spirit 1.0 系列是逸动科技旗下全球最畅销的电动船外机。外观紧凑，轻巧便携，安静舒适，内置 1276 瓦时大容量锂电池，为小型船艇提供可靠动力。

规格参数

	Spirit 1.0 Plus	Spirit 1.0 Evo	Spirit 1.0 Evo 远操版
功率	1 千瓦 / 3 马力		
输入电压	39 - 60 伏		
标配电池	Spirit Plus 锂电池，1276 瓦时锂聚合物		
电池寿命 *	500 次循环（至 80% 放电深度）		
机器重量 *	10.6 公斤	11.3 公斤	10.9 公斤
电池重量	8.7 公斤		
充电时间	3.5 小时（快充）/ 8.5 小时（标充）		
外接电池	支持，推荐逸动科技 E 系列电池		
控制器	舵杆控制器（不可拆卸）	Evo 舵杆控制器（可拆卸）	Evo 远操控制器 / Evo 侧推控制器
螺旋桨	11″ × 5.8″ 两叶复合桨		
螺旋桨转速	1200 RPM		
电机	无刷直流，直驱，免维护		
微调角度	0°，7°，14°，21°		
起翘角度	70°	85°	
轴长	52.5 厘米 / 62.5 厘米 / 75 厘米	62.5 厘米 / 75 厘米	62.5 厘米 / 75 厘米
水力反向充电	✕	✓	✓
安全手环	✕	✓	✓

* 电池寿命基于实验室理论推算得出。实际电池寿命受到外部条件和使用方式影响，与理论数据有所差异。
* 机器重量数据基于短款，其他型号重量有微小差异。

贴心设计

❶❶❶ 磁性安全开关

紧急情况下拔掉安全开关，电机立即停止转动，保障船只和乘客安全

❷❷ 折叠舵杆

折叠舵杆，从容收纳；一体设计，不必单独携带舵杆，方便携带

❸❸❸ 智能显示屏

同步电池电量、剩余续航时间、输入功率以及电压等实时航行数据，Evo 显示屏采用背光设计

❹❹❹ 充电端口

匹配四款充电器：标准充电器、快速充电器、太阳能充电器、12V 充电器

❺❺❺ 金属接头

采用坚韧的不锈钢材质，使用 PVD 物理气相沉积技术精心打造

❻❻ 安全手环

不慎落水时，安全手环立即向机器发出信号停止电机，保护人员安全

❼ Evo 侧推操纵杆

侧面固定，节省空间，一杆控制前进后退速度，搭配 4.3 英寸大数显屏

❽ Evo 远操控制器

紧凑美观，集操纵杆和 3.4 英寸数显屏一体，搭配方向盘轻松控制

❾❾❾ 电池释放扣

人性化设计，方便用户提拿、安装和移除电池

❿ 转向连接杆

连接至方向盘，帮助 Spirit 1.0 Evo 远操版实现方向盘控制

⓫⓫⓫ 防腐蚀涂层

采用逸动科技原创防腐蚀复合涂层技术，淡水咸水环境中使用皆宜

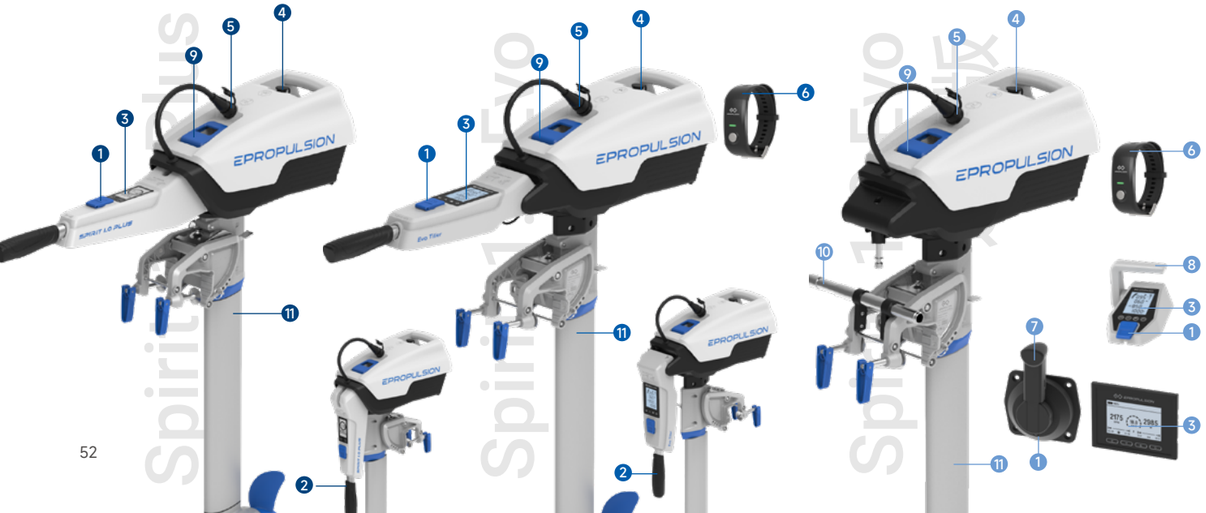

Spirit Plus 电池

漂浮设计

用户无需担心在安装或拆卸 Spirit Plus 电池时因意外落水而造成不必要的损失。电池采用正浮力设计，即使不小心掉落水中，也能够迅速漂浮起来，方便用户轻松拿回。

四种充电方式

Spirit Plus 电池支持四种充电方式：标准充电、快速充电、12 伏车载 / 船载充电、太阳能充电，满足不同使用场景的充电需求。配合太阳能板使用，能够极大延长电池续航。

轻松更换电池

如果想增加续航里程，可以购买备用电池。Spirit 电池通过卡槽和快速拆拉环固定，拆卸安装设计很简单，整个替换过程不到 30 秒。而且存储 Spirit 电池也比其他燃料（如汽油）更加安全。

Spirit 电池输出套件

在非深度休眠状态下，Spirit 电池可以为船上的其他电子设备供电，并且显示相应的电池电量和故障代码。

POD 电动吊舱推进器

1 千瓦　3 千瓦　6 千瓦

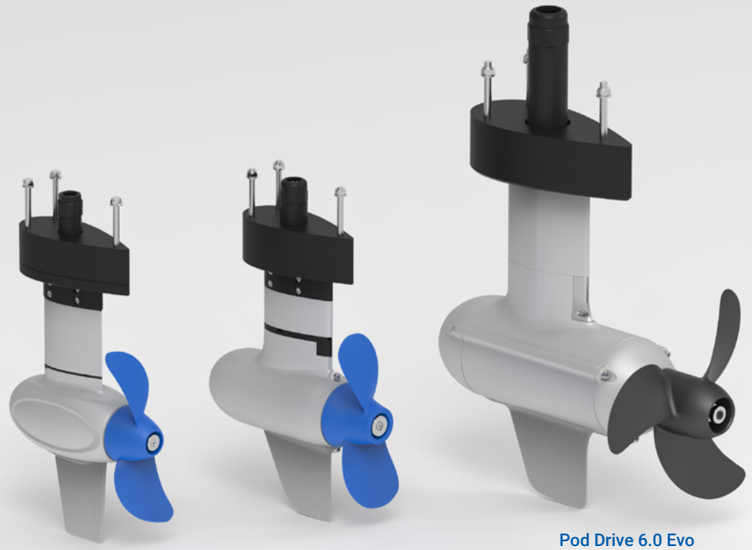

Pod Drive 1.0 Evo
1 千瓦 / 3 马力

Pod Drive 3.0 Evo
3 千瓦 / 6 马力

Pod Drive 6.0 Evo
6 千瓦 / 9.9 马力

产品概述

吊舱推进器因不占用船舱空间，近年来在中小型游艇和帆船中逐渐流行。逸动科技针对这一细分需求，陆续推出三款电动吊舱推进器产品：Pod Drive 1.0 Evo、Pod Drive 3.0 Evo 和 Pod Drive 6.0 Evo，覆盖 1 千瓦到 6 千瓦功率，等效 3 到 9.9 马力推力，适用于推进 6 吨以下船艇。该系列进一步丰富了中小型船艇的电力推进方式，极大提升了细分市场用户的使用体验。

规格参数

	Pod Drive 1.0 Evo	Pod Drive 3.0 Evo	Pod Drive 6.0 Evo
输入功率	1 千瓦	3 千瓦	6 千瓦
等效推力	3 马力	6 马力	9.9 马力
额定电压	48 伏		
输入电压	39 伏 - 60 伏		
推荐电池	E 系列磷酸铁锂电池		
机器重量 *	6.2 公斤	15.3 公斤	31 公斤
控制器	Evo 远操控制器 / Evo 侧推控制器 / Evo 双操控制器		
螺旋桨	11″ × 5.8″ 两叶复合桨	10.2″ × 6.7″ 两叶复合桨	12.6″ × 8.7″ 三叶金属桨
螺旋桨转速	1200 RPM	2300 RPM	1500 RPM
电机	无刷直流，直驱，免维护		
水力反向充电	✓	✓	✓
安全手环	✓	✓	✓

* 重量包含驱动设备。

Pod Drive 12 eSSA

为新船建造和旧船改造提供高效利用空间
的船艇电动化解决方案

新品 12 千瓦

高可靠性

- 提升抗冲击强度：高强度铝合金外壳，通过严格的碰撞测试。
- 轻松实现水冷散热：Pod Drive 12 eSSA 采用水冷散热技术解决发动机散热问题，消除了冷却管道腐蚀和堵塞的风险。

水力反向充电

Pod Drive 12 eSSA 标配水力反向充电功能，风帆航行时在 4 海里 / 小时航速下，可为电池充电，最大充电功率可达 1350 瓦。

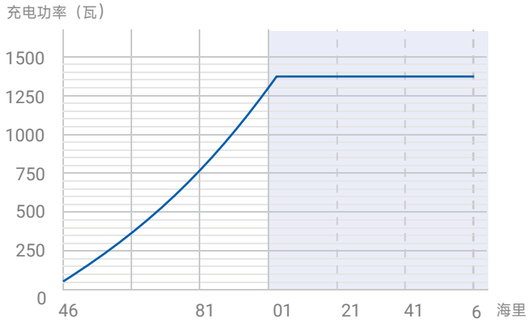

安静清洁

平稳运行

最大程度减少维护

IP68 等级防水

节省空间

吊舱推进器一体式设计，安装部署简单便捷，无需发动机和油箱位置。仅需在船舱底部安装，并留出可灵活放置的电池系统和操控面板的安装位置，不占用额外空间，可释放出更多存储和舱内空间。

安装简单

Pod Drive 12 eSSA 采用模块化设计，电机和驱动器单元相互独立，更易安装。用户可根据不同场景和使用要求对推进系统进行后续升级。

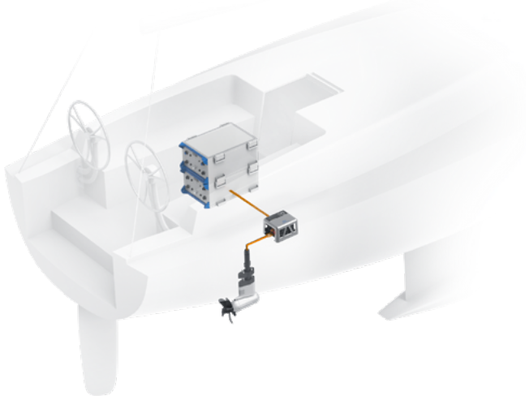

支持 NMEA 2000 通信协议

NMEA 2000 接口支持集成其他多功能显示设备（MFDs）。

智能、人性化的操控系统

逸动人机交互系统（智能油门和 5 英寸智能显示屏），为用户提供易用的指尖操控和全方位的船艇信息监测体验。

船联网解决方案

通过标准用户软件产品和定制开发服务，为船队管理者提供实用的船只状态监控、历史数据查看、异常事件通知和数据报告生成等功能，赋能高效船队管理。

逸动云舷船队管理系统

ePropulsion Link

全域 OTA 能力

定制开发服务

续航表现 *

输入功率（千瓦）	3	6	9	12
速度 （公里 / 小时）	7.8	10.3	11.6	12.1
续航时间（小时：分钟）	3:20	1:40	1:06	0:50
续航里程 （公里）	26	17.2	12.9	10.1

* 测试结果基于：一艘排水量为 4250 公斤的 9 米帆船，搭载一台 Pod Drive 12 eSSA 和一块 G102-100 电池。
* 测试场地：逸动科技东莞松山湖风景区政府指定测试水域。

G102-100 磷酸铁锂电池

适用于电动船艇的高性能耐用锂电池

- 完全匹配 Pod Drive 12 eSSA
- 安全可靠
- 高能量密度
- 超长寿命

10240 瓦时 / 96 伏

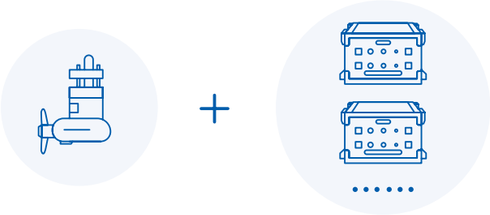

高灵活性、高扩展性

Pod Drive 12 eSSA 是新船定制化建造和旧船油改电的理想选择。Pod Drive 12 eSSA 推进系统具有高灵活性，可按目标航速和续航里程要求定制化不同组合的电池（最高支持 8 个电池并联）。

搭配一块 G102-100 电池续航表现

半速前行续航时间 / 5 小时 +

全速前行续航时间 / 50 分钟

搭配两块 G102-100 电池续航表现

半速前行续航时间 / 10 小时 +

全速前行续航时间 / 1 小时 40 分钟

输入功率	12 千瓦
工作电压	96 VDC
重量（包含驱动模块）	35 公斤
尺寸（长 x 宽 x 高）	机器：42.4 x 30 x 75 厘米 驱动模块：27.4 x 22.1 x 16.7 厘米
冷却方式	机器：水冷 驱动模块：风冷
额定转速	1400 -2100 rpm
螺旋桨	11 4/5" x 9 4/5"（φ30 厘米 X 24.9 厘米）正反桨 13" X 9 3/4"（φ33 厘米 X 24.8 厘米）折叠桨

* 规格参数仅供参考

eLite 电动船外机

高效环保、外观紧凑、便携易用

新品 500 瓦

清洁　安静　环境友好

易维护　IP67 等级防水

规格参数 *

额定输入功率	500 瓦
最大输入功率（在升压模式下）	750 瓦
额定输入电压	25.2VDC
输入电压范围	19.25 至 29.4 VDC
电池	集成 378 Wh 25.2V 锂离子电池
充电	220v /110v 交流充电器，另有 12V 直流充电器和太阳能充电器可选配
冷却方式	自然水冷
额定转速	1500 至 1700 rpm
工作环境温度	-5 至 55 ° C
储存温度	-20 至 45 ° C
纵倾角角度	8° / 17° / 26°
最大起翘角度	75°
浅水航行模式角度	36°
转向角度	±70°
尺寸（长 X 宽 X 高，不包含夹具）	29.7 x 7.5 x 89 厘米
电机重量（不包含夹具）	6.7 千克
电机重量（包含夹具）	7.9 千克
轴长	40.1 / 36.25 / 32.2 / 28.25 厘米

* 规格仅供参考

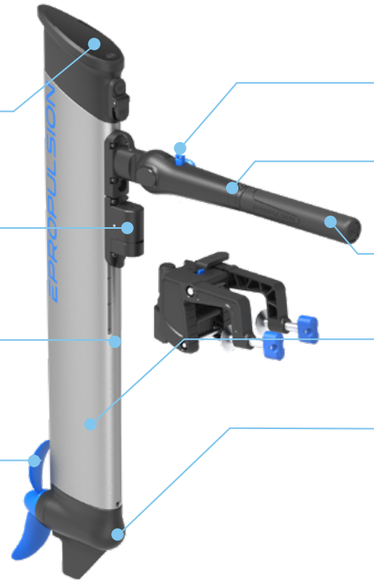

- **紧凑设计**
  29.7 x 7.5 x 89 厘米
- **一键拆卸 / 安装**
  只需按一下按键，就可以安装 / 拆卸（用于充电等），无须移除夹具。
- **重量轻**
  电机重量仅 6.7 千克（不包括夹具）
- **舵杆折叠后，可作为机器携带把手使用。**
- **附带手提包，方便携带、存放和运输。**

夹具功能

- 快速安装和一键拆卸
- 把金属插销杆插入三个不同的孔位，可以进行对应纵倾角度调节
- 浅水航行模式起翘角度 36°
- 冲滩模式或存放时最大起翘角度 75°
- 冲滩模式下：如果电机碰到岩石或其他水下障碍物，会自动向上起翘，以避免损坏

智能数控

- **数字显示屏**
  实时显示电池电量、电源输出、系统状态和预警信息
- **单键控制**
  双击可切换工作模式，单击可切换电源输出和电池电量显示

更先进的舵杆

- 可伸缩
- 角度可锁定 / 调节
- 可折叠，便于搬运
- 易握把手，更符合人体工程学设计

集成锂电池

- 安全可靠
- 集成逸动智能电池管理系统（BMS），运行更节能，使用寿命更长
- USB-C 标准协议输出，可为其他电子设备充电 / 供电
- 支持多种充电选项（标准为 220V AC，12V DC 和太阳能充电，可选配逸动配件）

续航表现 *

	速度（公里 / 小时）	续航时间（小时：分钟）	续航里程（公里）
半功率 250 瓦	6.0	01:30	9.0
全功率 500 瓦	7.5	00:45	5.6
运动模式 750 瓦	8.3	**	/

* 以上数据由单人在风平浪静情况下驾驶 2.4 米铝制小艇（总重量 117 千克）得出，续航时间和续航里程可能因不同的船型、乘载人数、风浪等因素而不同。
** 进入运动模式后，待机一分钟自动退出运动模式。运动模式维持时间和功率取决于电池 SOC 和温度。

逸动科技自研
船艇电池系统解决方案

逸动科技具备自研电池管理系统（BMS）和电池 Pack 生产制造能力。自 2022 年起，逸动陆续发布 3 款全新自研电池产品，目前已拥有 E 系列 -48 伏平台，G 系列 -96 伏平台系列一体式电池及相关配件产品，完美匹配逸动旗下 Spirit / Navy / Pod / I 系列电机产品。2023 年，逸动发布自研船艇电池系统定制解决方案，满足中国船级社 CCS 认证，匹配不同船艇电力推进设备动力和续航需求，灵活支持更多样化的船用电池系统定制。

全新自研
标准电池产品

支持多电池并联，匹配逸动旗下 Spirit / Navy / Pod / X / I 系列船艇电力推进设备。

E60
3072 瓦时 / 48 伏

E163
8345 瓦时 / 48 伏

G102-100
10240 瓦时 / 96 伏

高安全　长循环　高能量密度　易安装

自研船艇电池系统
定制解决方案

更适配高压高功率的船艇电力推进设备动力和长续航需求。

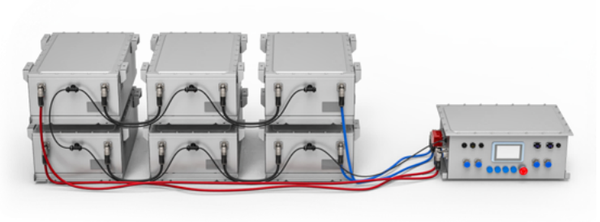

电芯和模组满足 CCS 认证　高扩展性和适用性　支持多样化定制

自研电池管理系统（BMS）

1. 分层式管理，灵活配置
2. 大容量系统管理
3. 最高支持 1000V 高压
4. 高精度 SOC 估算算法
5. 高效的均衡管理
6. 丰富的外延接口
7. 支持 HMI 人机交互系统

定制电池 Pack

1. 电池寿命长达 3000 循环（至 80% 放电深度）；
2. 金属外壳耐候性更好、结构强度更高、耐冲击、防跌落；
3. 配套逸动自研电池管理系统（BMS），为电池提供强大的算法支持和安全保护；
4. 通过串并联适配多样续航和动力需求，支持多样化定制。

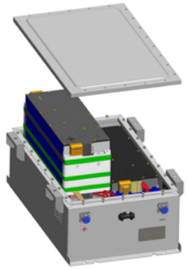

E 系列锂电池

磷酸铁锂电池 (LiFePO4) / 48 伏

E163
8345 瓦时

E60
3072 瓦时

为确保满意的客户体验，逸动科技 2023 年推出具有超高性价比的 E 系列磷酸铁锂动力电池。该系列两款电池 E60 和 E163 适配 Evo 系列 1-6 千瓦推进器，最高可支持 16 块电池并联。基于相同的通讯协议，E 电池能够向 Evo 机器实时同步电池信息，让客户精确掌握电池数据。相比一般的动力铅酸电池，E 系列锂电池具有容量大、体积小、重量轻、寿命长的优势。

规格参数

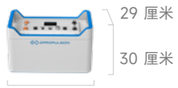

	E60	E163
额定电压	51.2 伏	51.2 伏
容量	3072 瓦时 / 60 安时	8345 瓦时 / 163 安时
电池寿命	3000 循环（至 80% 放电深度）	3000 循环（至 80% 放电深度）
重量	33 公斤	76 公斤
截止电压	41.6 伏	41.6 伏
最终充电电压	57.6 伏	57.6 伏
最大持续放电电流	70 安	150 安
串联	不支持	不支持
并联	最多支持 16 块	最多支持 16 块
内部电芯串并联	16S4P	16S1P
充电器	E 系列电池充电器	E 系列电池充电器
充电时间（220V）	充电器 X 1: 2.7 小时 / 充电器 X 2: 1.3 小时	充电器 X 1: 7.2 小时 / 充电器 X 2: 3.6 小时
充电温度	0 ~ 55°C	0 ~ 55°C
放电温度	-10 ~ 60°C	-10 ~ 60°C
通信	CAN-Bus 用于电池并联 / RS485 用于逸动电力推进系统通讯通信	
航运分类	满足 UN3480、Class 9、UN38.3 认证	满足 UN3480、Class 9、UN38.3 认证
认证	满足 CE、UKCA、FCC 认证	满足 CE、UKCA、FCC 认证 / 电芯满足 CCS 认证

* 可根据客户需求定制快充充电机，匹配电池系统

E 系列锂电池优势

高安全性
内置智能电池管理系统（BMS），为用户提供多重安全保护。

实时电池监控
SOC 显示当前电压、电流、告警等信息，用户可轻松了解电池工作状态。

高能量密度
能量密度是铅酸电池的 3 倍，重量和体积仅占同等容量铅酸电池的 1/3。

安装简单
防水连接器可单手安装，无需额外工具。

设计细节

1. 彩色显示屏
2. CAN 通信端口
3. 机器通信端口
4. 电源开关
5. 防爆阀

E60

性能强大
单个 E60 电池可支持 Navy 3.0 Evo（6 马力）全功率输出。

安装灵活
E60 电池高度仅为 30 厘米，可在船舱座位底部或其他可利用空间灵活安装。

轻量化设计
采用新型双层塑胶壳体设计，重量仅为 33 公斤，便于单人搬运。

E163

性能强大
单个E163电池可支持Navy 6.0 Evo(9.9马力)全功率输出。

高可靠性
全金属外壳可靠性更高，有效防水、防冲击和防跌落。

G102-100

磷酸铁锂电池 (LiFePO4) / 96 伏

适用于电动船艇的高性能耐用锂电池，完全匹配 I 系列电动船内机

10240 瓦时

支持 1C 直流快充

IP67 等级防水

满足 CE、UKCA、FCC、 UN38.3 认证

产品优势

完全匹配逸动科技电力推进系统

匹配逸动科技 96 伏平台系列 10 - 40 千瓦电力推进系统，包括 I 系列电动船内机。*

高安全性

内置智能电池管理系统（BMS），为用户提供多重安全保护。

超长寿命

电池寿命长达 3000 循环（至 80% 放电深度），与铅酸电池相比，为电机提供更持久的动力。**

高能量密度

能量密度是铅酸电池的 3 倍，重量和体积仅占同等容量铅酸电池的 1/3。**

安装简单

采用防水连接器，可单手安装；电池无需通过串联连接，节省线束。

高可靠性

全金属外壳耐候性更好、结构强度更高、耐冲击、防跌落。

*G102-100 可通过并联形式匹配不同功率电力推进系统

** 在同等容量情况下

规格参数

额定电压	102.4 伏	内部电芯串并联	32S1P
截止电压	83.2 伏	充电温度	0°C - 55°C
最终充电电压	115.2 伏	放电温度	-10°C - 60°C
串联	N/A	尺寸	68 x 50 x 30 厘米
最大持续放电电流	100 安	重量	100 公斤
电池寿命	3000 循环（至 80% 放电深度）	航运分类	满足 UN3480、Class 9、UN38.3 认证
并联	每组电池簇最多可并联 4 个电池，推进系统可同时连接多个电池簇	通信	一路 CAN 用于电机通讯 / 一路 CAN 用于充电通讯 / 一路 CAN（两个接口）用于电池并联

逸动科技能源管理系统

逸动科技能源管理系统基于自研船艇电力推进系统集成解决方案与逸动智能系统架构（eSSA），支持太阳能、船用锂电池、岸电、燃油发电机等供能方式，可搭载逸动 X/I/P 系列电动推进器，使用自研功率与能源管理系统、逸动船联网系统、逸动人机交互系统，并可通过逆变器等设备为船艇提供生活与照明用电，可充分满足用户水上绿色出行的各类需求。

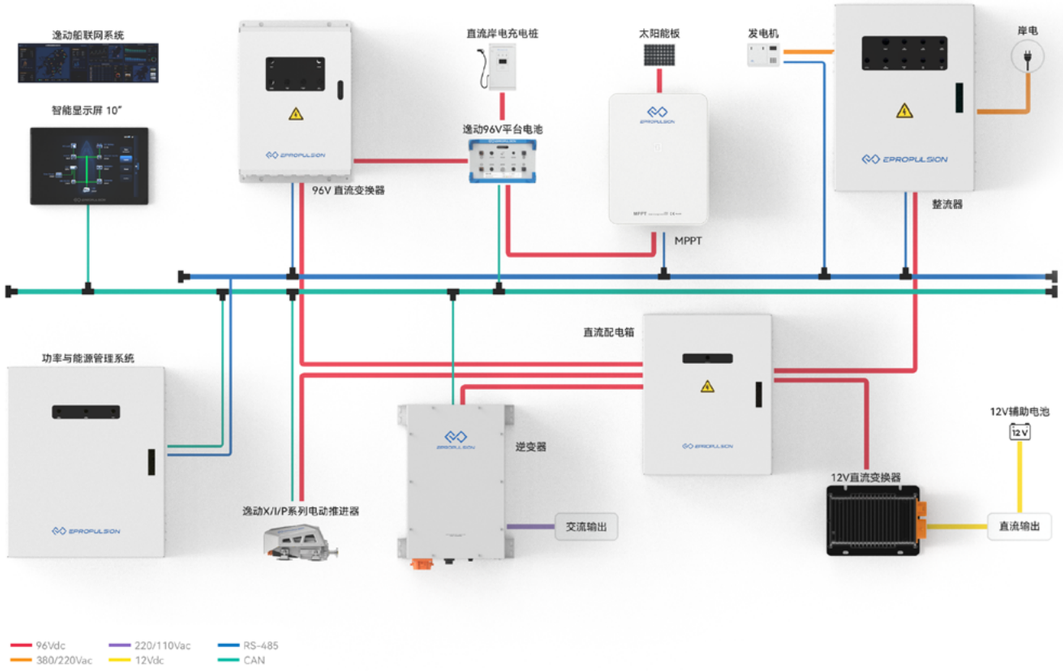

逸动科技
EPROPULSION

官方网站

微信公众号

联系电话：0769-23306244

官方网站：www.epropulsion.cn

@2024 逸动科技 版权所有 / V 1.0